RD-F - Wyrzutnia pionowa

RD-F - Wyrzutnia dachowa pionowa
Wyrzutnia dachowa z tworzyw termoplastycznych przeznaczona do montażu kołnierzowego na kanałach wentylacyjnych okrągłych.

Wykonanie:
- pionowy wyrzut powietrza
- formowana na gorąco
- zakres średnic od 110mm do 630mm
- minimalna grubość 3 mm lub według normy DIN 4741
- posiada odpływ skroplin
- niski opór (94 Pa) przy prędkości 10m/sek. powietrza wylotowego (VDI 2051)
- zakończenie kołnierzowe (F)
- łączenie przez skręcanie

Dane techniczne

Temperatura stosowania:
Tr [°C] jak dla materiału

Temperatura pracy:
Tmax. [°C] jak dla materiału

Ciśnienie pracy:
Pmax. [Pa] jak dla materiału

Kolor:
jak dla materiału

Wymiarowanie:
Wyrzutnia RD [m] - F - [d]

[m] - typ materiału
[d] - średnica kanału wentylacyjnego w mm

Uwagi:
Wyrzutnie dostępne również z przyłączem mufowym.
Dodatkowa siatka ochrona VS jako opcja.

Oznaczanie:

Typ	RD1-F	RD2-F	RD3-F	RD4-F	RD5-F	RD6-F	RD9-F
Materiał	PVC-U	PPs	PP	PE	PPs-el	PVDF	PVC-UV
Kolor	RAL 7011	RAL 7037	RAL 7032	RAL 9005	RAL 9005	NATURAL	RAL 9016
Nazwa	polichlorek winylu	polipropylen samogasnący	polipropylen	polietylen	polipropylen samogasnący elektroprzewodzący	polifluorek winylidenu	polichlorek winyl

Wymiary

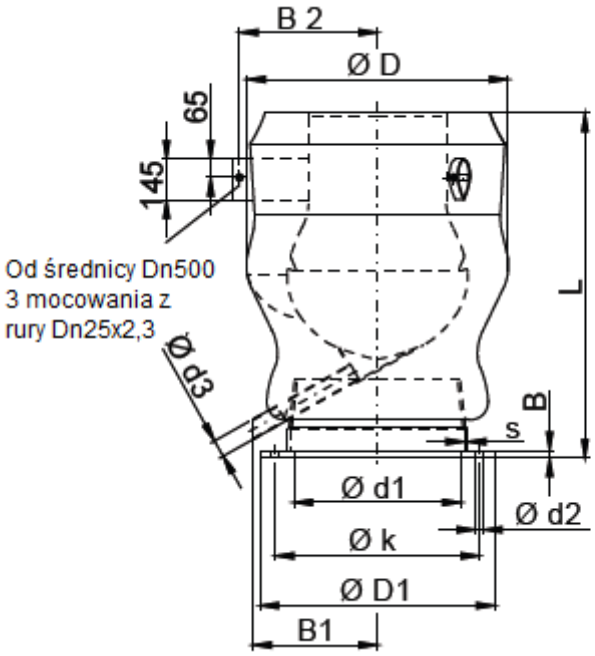

d [mm]	PVC / PVC-C / PVC-UV												
	D [mm]	L [mm]	s [mm]	B1 [mm]	B2 [mm]	d3 [mm]	D1 [mm]	B [mm]	k [mm]	d1 [mm]	d2 [mm]	Ilość d2 [mm]	m [kg]
0110	170	250	3,0	80	-	20	170	8	150	111	7	4	0,7
0125	185	275	3,0	90	-	20	185	8	165	126	7	8	0,8
0140	200	305	3,0	100	-	20	200	8	175	141	7	8	1,0
0160	230	340	3,0	115	-	25	230	8	200	161	7	8	1,3
0180	250	390	3,0	130	-	25	250	8	220	181	7	8	1,6
0200	270	425	3,0	150	-	25	270	8	240	201	7	8	1,9
0225	295	470	3,0	156	-	25	295	8	265	226	7	8	2,4
0250	320	530	3,0	185	-	25	320	10	290	251	7	12	3,0
0280	360	575	3,0	205	-	25	360	10	325	281	9	12	3,7
0315	395	635	3,0	235	-	32	395	10	350	316	9	12	4,6
0355	435	710	4,0	260	-	32	435	10	400	356	9	12	7,3
0400	595	815	4,0	290	-	40	480	10	445	401	9	16	9,2
0450	595	895	6,0	290	-	40	530	10	495	438	9	16	10,7
0500	760	1020	6,0	370	410	50	580	10	545	488	9	20	19,7
0560	860	1130	6,0	405	455	50	700	12	660	548	11	24	17,4

d [mm]	PVC / PVC-C / PVC-UV												
0600	935	1205	6,0	450	490	63	730	12	690	588	11	24	27,7
0630	935	1260	6,0	450	490	63	730	12	700	618	11	24	21,1

d [mm]	PPs / PP / PE / PPs-el / PVDF												
	D [mm]	**L [mm]**	**s [mm]**	**B1 [mm]**	**B2 [mm]**	**d3 [mm]**	**D1 [mm]**	**B [mm]**	**k [mm]**	**d1 [mm]**	**d2 [mm]**	**Ilość d2 [mm]**	**m [kg]**
0110	170	250	3,0	80	-	20	170	8	150	111	7	4	0,7
0125	185	275	3,0	90	-	20	185	8	165	126	7	8	0,8
0140	200	305	3,0	100	-	20	200	8	175	141	7	8	1,0
0160	230	340	3,0	115	-	25	230	8	200	161	7	8	1,3
0180	250	390	3,0	130	-	25	250	8	220	181	7	8	1,6
0200	270	425	3,0	150	-	25	270	8	240	201	7	8	1,9
0225	295	470	4,0	156	-	25	295	8	265	226	7	8	2,4
0250	320	530	4,0	185	-	25	320	10	290	251	7	12	3,0
0280	360	575	4,0	205	-	25	360	10	325	281	9	12	3,7
0315	395	635	5,0	235	-	32	395	10	350	316	9	12	4,6
0355	435	710	5,0	260	-	32	435	10	400	356	9	12	7,3
0400	595	815	6,0	290	-	40	480	10	445	401	9	16	9,2
0450	595	895	6,0	290	-	40	530	10	495	438	9	16	10,7
0500	760	1020	6,0	370	410	50	580	10	545	488	9	20	19,7
0560	860	1130	6,0	405	455	50	700	12	660	548	11	24	17,4
0600	935	1205	6,0	450	490	63	730	12	690	588	11	24	27,7
0630	935	1260	6,0	450	490	63	730	12	700	618	11	24	21,1

Dobór

Tabela doboru

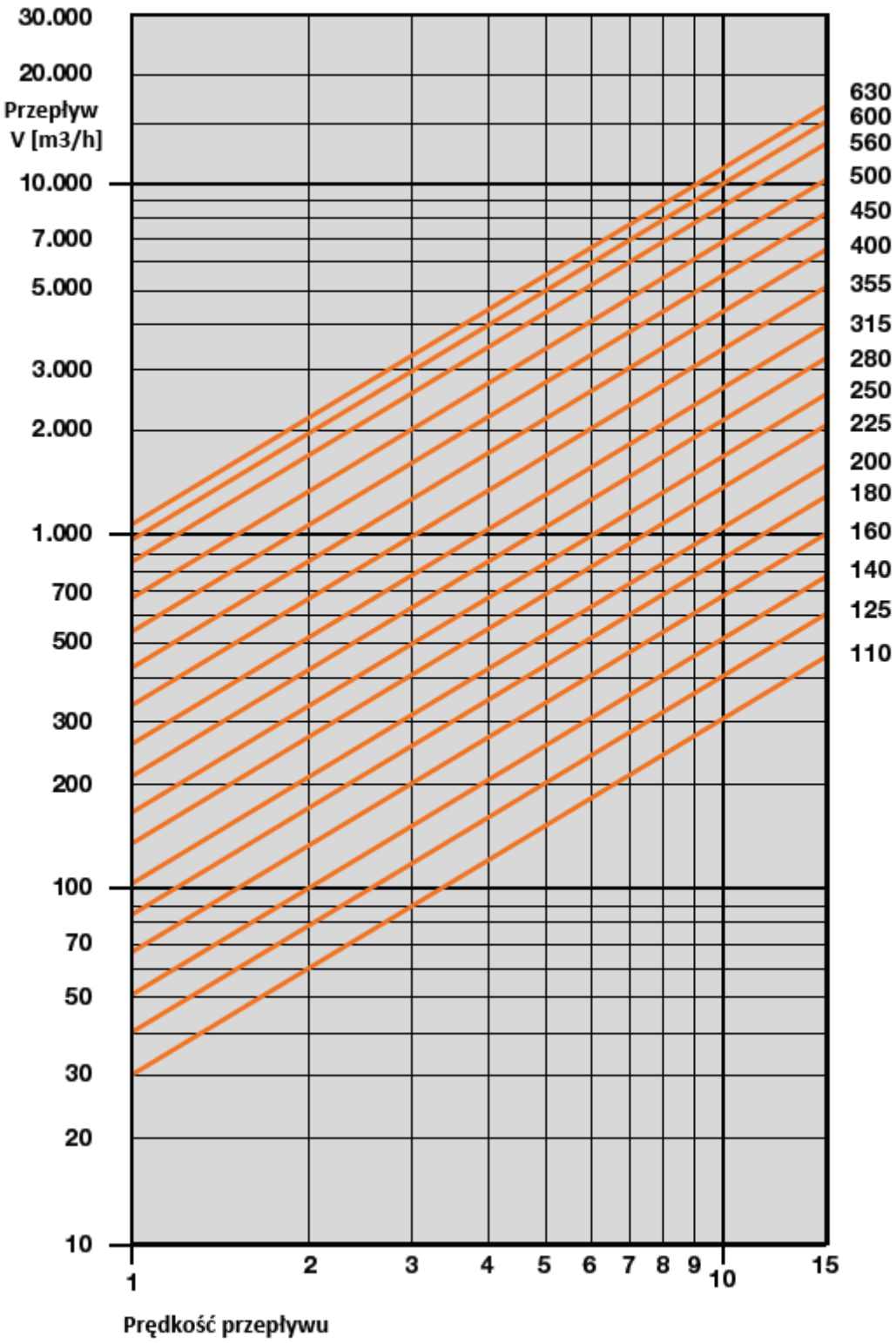

Straty ciśnienia

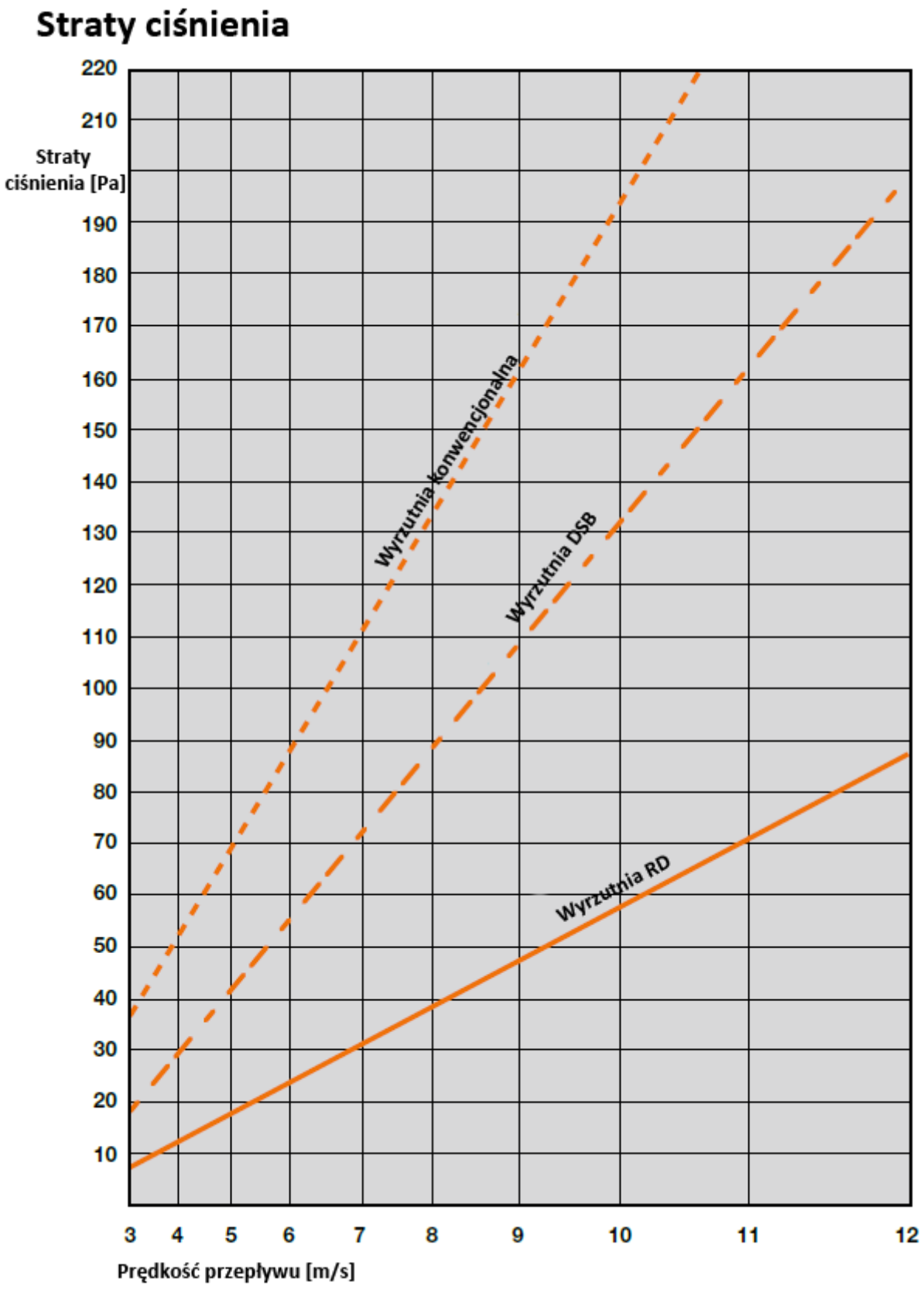
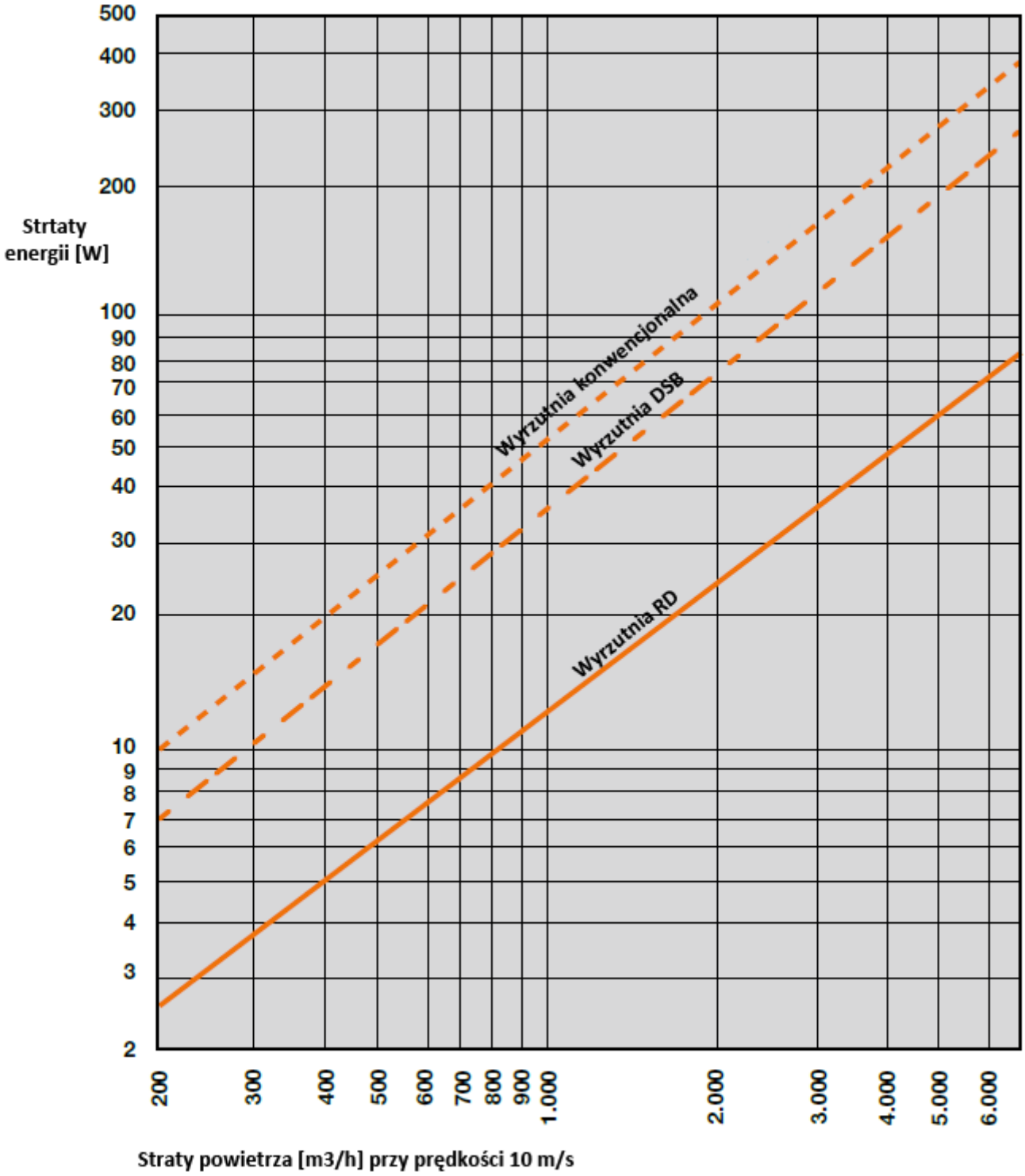
Straty energii