B-45 - Kolano

B-45 - Kolano okrągłe 45° chemoodporne wykonane z tworzyw sztucznych

Wykonanie:
• kolano kąt 45 °
• promień R = D
• formowane maszynowo do 315mm
• formowane ręcznie od 355mm do 800mm
• wykonanie segmentowe powyżej 800mm
• minimalna grubość ścianki 3 mm lub zgodnie z DIN 4741
• zakończenia mufowe (M)
• łączenie przez klejenie/spawanie/skręcanie

Dane techniczne

Temperatura stosowania:
Tr [°C] jak dla materiału

Temperatura pracy:
Tmax. [°C] jak dla materiału

Ciśnienie pracy:
Pmax. [Pa] jak dla materiału

Kolor:
jak dla materiału

Wymiarowanie:
Kolano B [m] - 45 - [d]
[m] - typ materiału
[d] - średnica kanału wentylacyjnego w mm

Uwagi:
Kolana dostępne także w wersji 15°, 30°, 60°, 75° i 90°.

Oznaczanie:

Typ	B1-45	B2-45	B3-45	B4-45	B5-45	B6-45	B9-45
Materiał	PVC-U	PPs	PP	PE	PPs-el	PVDF	PVC-UV
Kolor	RAL 7011	RAL 7037	RAL 7032	RAL 9005	RAL 9005	NATURAL	RAL 9016
Nazwa	polichlorek winylu	polipropylen samogasnący	polipropylen	polietylen	polipropylen samogasnący elektroprzewodzący	polifluorek winylidenu	polichlorek winylu

Wymiary

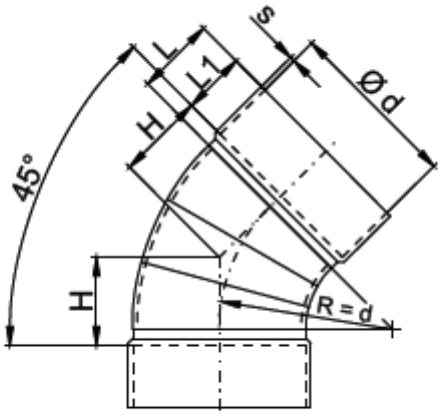

d [mm]	PVC / PVC-UV					PP / PPs / PE / PPs-el / PVDF				
	L [mm]	L1 [mm]	H [mm]	s [mm]	m [kg]	L [mm]	L1 [mm]	H [mm]	s [mm]	m [kg]
0050	30	25	30	3	0,1	30	25	30	3,0	0,1
0063	30	25	32	3	0,1	30	25	32	3,0	0,1
0075	40	35	35	3	0,1	40	35	35	3,0	0,1
0090	40	35	40	3	0,1	40	35	40	3,0	0,1
0110	50	40	55	3	0,2	50	40	55	3,0	0,2
0125	50	40	60	3	0,2	50	40	60	3,0	0,3
0140	50	40	70	3	0,3	50	40	70	3,0	0,3
0160	50	40	75	3	0,3	50	40	75	3,0	0,4
0180	60	50	85	3	0,4	60	50	85	3,0	0,5
0200	60	50	95	3	0,5	60	50	95	3,0	0,6
0225	60	50	105	3	0,6	60	50	105	3,5	0,8
0250	60	50	115	4	0,8	60	50	115	4,0	0,9
0280	60	50	125	3	0,9	60	50	125	4,0	1,2
0315	60	50	140	3	1,4	60	50	140	5,0	1,9
0355	60	50	160	3	1,6	60	50	160	5,0	2,3
0400	70	60	175	3	1,9	70	60	175	6,0	3,5

d [mm]	PVC / PVC-UV					PP / PPs / PE / PPs-el / PVDF				
0450	70	60	200	3,5	3,5	70	60	200	6,0	5,1
0500	70	60	215	4	4,9	70	60	215	6,0	5,4
0560	-	-	-	-	-	110	90	250	6,0	5,8
0600	80	70	270	5	7,5	-	-	-	-	-
0630	-	-	-	-	-	110	90	280	8,0	8,2
0700	11	0 90	310	6	15,0	-	-	-	-	-
0710	-	-	-	-	-	110	90	310	8,0	10,0
0800	12	0 100	350	7	20,5	120	100	350	10,0	20,0
0900	13	0 110	410	8	34,8	130	110	410	8,0	29,0
1000	13	0 110	410	8	47,5	130	110	410	8,0	43,1